MCH10

精度准精密级（H）

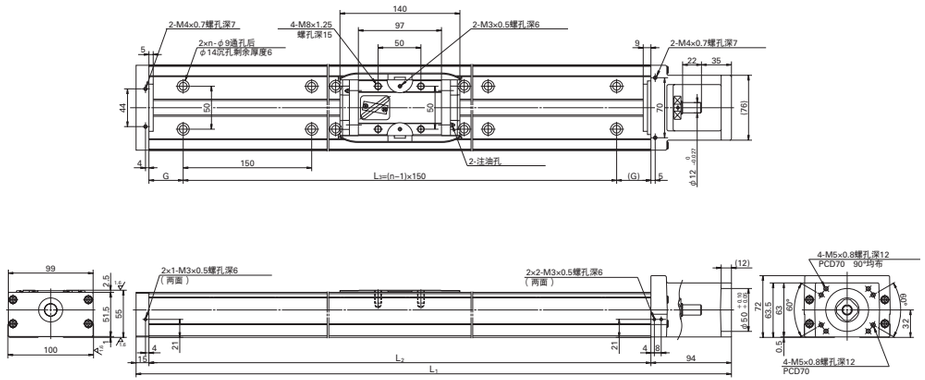

MCH10（单滑块）尺寸表 * 全部为短交期对应品

公称型号	行程（公称）（mm）	极限行程（mm）（未安装 K1 时）	滚珠丝杠导程（mm）	长度尺寸（mm） L_1	L_2	L_3		n	惯量 $\times10^{-6}$(kg·m²)	重量（kg）
MCH10010H10K02	100	126	10	389	280	65	150	2	33.2	7.3
MCH10010H20K02		(142)	20						41.1	
MCH10020H10K02	200	226	10	489	380	40	300	3	43.4	9.5
MCH10020H20K02		(242)	20						51.3	
MCH10030H10K02	300	326	10	589	480	15	450	4	53.7	12
MCH10030H20K02		(342)	20						61.6	
MCH10040H10K02	400	426	10	689	580	65	450	4	62.4	14
MCH10040H20K02		(442)	20						71.8	
MCH10050H10K02	500	526	10	789	680	40	600	5	74.7	16
MCH10050H20K02		(542)	20						82.3	
MCH10060H10K02	600	626	10	889	780	15	750	6	84.9	19
MCH10060H20K02		(642)	20						92.5	
MCH10070H10K02	700	726	10	989	880	65	750	6	95.1	21
MCH10070H20K02		(742)	20						103	
MCH10080H10K02	800	826	10	1 089	980	40	900	7	105	23
MCH10080H20K02		(842)	20						113	
MCH10090H10K02	900	926	10	1 189	1 080	15	1 050	8	116	25
MCH10090H20K02		(942)	20						123	
MCH10100H10K02	1 000	1 026	10	1 289	1 180	65	1 050	8	126	27
MCH10100H20K02		(1 042)	20						133	
MCH10110H10K02	1 100	1 126	10	1 389	1 280	40	1 200	9	136	29
MCH10110H20K02		(1 142)	20						143	
MCH10120H10K02	1 200	1 226	10	1 489	1 380	15	1 350	10	146	32
MCH10120H20K02		(1 242)	20						154	

注　上表中的公称型号是准精密级的标准润滑脂型号，其他规格的场合的 13、14 位型号构成请参考下表。

13、14 位的构成

润滑脂	导程	精密级
标准	02	（无）
LG2	B2	B0

定位承载装置动态扭矩规格（N·cm）		
滚珠丝杠导程（mm）	10	2.7 ～ 10.8
	20	3.1 ～ 12.7

1. 扭矩值包括 NSK K1 的摩擦力。
2. 滚珠丝杠部位和直线导轨部位，支撑轴承部位均封有润滑剂。
3. 关于承受大扭矩载荷时的疲劳寿命，请与 NSK 协商。

定格荷重

导程 ℓ（mm）	轴径 d（mm）	基本额定动载荷（N） 滚珠丝杠部分 C_a	直线导轨部分 C	支撑轴承部分 C_a	走行距离 L_a（km）	基本额定静载荷（N） 滚珠丝杠部分 C_{0a}	直线导轨部分 C_0	支撑轴承部分极限载荷（N）
10	φ20	11 000	44 600	7 600	10	21 100	42 000	3 380
20		7 060	35 400		20	12 700		

直线导轨部额定静扭矩载荷

滑块	额定静扭矩（N·m） 横向 M_{RO}	垂直 M_{PO}	偏转 M_{YO}
单	1 460	610	610

MCH10（双滑块）

精度准精密级（H）

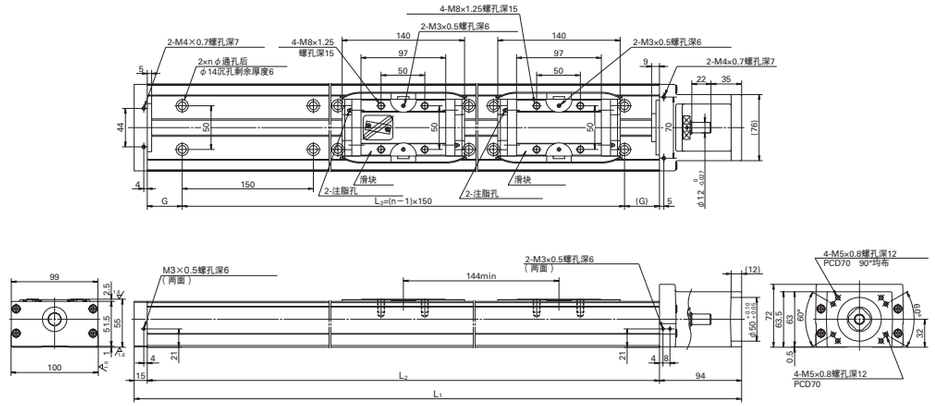

MCH10（双滑块）尺寸表 * 全部为短交期对应品

公称型号	行程（公称）（mm）	极限行程（mm）（未安装 K1 时）	滚珠丝杠导程（mm）	长度尺寸（mm） L_1	L_2	L_3		n	惯量 $\times10^{-6}$(kg·m²)	重量（kg）
MCH10025H10D02	250	282	10	689	580	65	450	4	67.1	15
MCH10025H20D02		(314)	20						82.4	
MCH10035H10D02	350	382	10	789	680	40	600	5	77.3	17
MCH10035H20D02		(414)	20						92.5	
MCH10045H10D02	450	482	10	889	780	15	750	6	87.5	20
MCH10045H20D02		(514)	20						103	
MCH10055H10D02	550	582	10	989	880	65	750	6	97.7	22
MCH10055H20D02		(614)	20						113	
MCH10065H10D02	650	682	10	1 089	980	40	900	7	108	24
MCH10065H20D02		(714)	20						123	
MCH10075H20D02	750	782 (814)	20	1 189	1 080	15	1 050	8	133	26
MCH10085H20D02	850	882 (914)	20	1 289	1 180	65	1 050	8	143	28
MCH10095H20D02	950	982 (1 014)	20	1 389	1 280	40	1 200	9	154	30
MCH10105H20D02	1 050	1 082 (1 114)	20	1 489	1 380	15	1 350	10	164	33

注　上表中的公称型号是准精密级的标准润滑脂型号，其他规格的场合的 13、14 位型号构成请参考下表。

13、14 位的构成

润滑脂	导程	精密级
标准	02	（无）
LG2	B2	B0

定位承载装置动态扭矩规格（N·cm）		
滚珠丝杠导程（mm）	10	4.2 ～ 15.6
	20	5.0 ～ 19.6

1. 扭矩值包括 NSK K1 的摩擦力。
2. 滚珠丝杠部位和直线导轨部位支撑轴承部位均封有润滑剂。
3. 关于承受大扭矩载荷时的疲劳寿命，请与 NSK 协商。

定格荷重

导程 ℓ（mm）	轴径 d（mm）	基本额定动载荷（N） 滚珠丝杠部分 C_a	直线导轨部分 C	支撑轴承部分 C_a	走行距离 L_a（km）	基本额定静载荷（N） 滚珠丝杠部分 C_{0a}	直线导轨部分 C_0	支撑轴承部分极限载荷（N）
10	φ20	11 000	44 600	7 600	10	21 100	42 000	3 380
20		7 060	35 400		20	12 700		

直线导轨部额定静扭矩载荷

滑块	额定静扭矩（N·m） 横向 M_{RO}	垂直 M_{PO}	偏转 M_{YO}
双	2 920	3 430	3 430

C005-C090完稿.indd　79-80　　2020/3/19　22:09:02